WILKA SCHLIESSTECHNIK

U-Schließbleche für Rohrrahmentüren

U-shaped striking plates for metal frame doors

Schloss-Typ Lock-type	657Z, 6657, 667Z, 6667, 677Z, 6677, 787Z, 7685, 767Z, 7667, 777Z, 7677

Schließblech Striking plate		Art.Nr. Art.No.	P643
Maße Dimen.	24 x 6 x 245 mm	Zg.Nr. Drw.No.	10 26 724

Varianten-Nr. Ver.-No.	Mat./Oberfl. Mat./surface	käntig square ends	rund radius ends	für DL Schloss for DL lock	für DR Schloss for DR lock
000001	Edelstahl rostfrei matt geb. stainless steel dull	x		x	x

Schließblech Striking plate		Art.Nr. Art.No.	P644
Maße Dimen.	22 x 6 x 245 mm	Zg.Nr. Drw.No.	10 26 725

Varianten-Nr. Ver.-No.	Mat./Oberfl. Mat./surface	käntig square ends	rund radius ends	für DL Schloss for DL lock	für DR Schloss for DR lock
000001	Edelstahl rostfrei matt geb. stainless steel dull	x		x	x

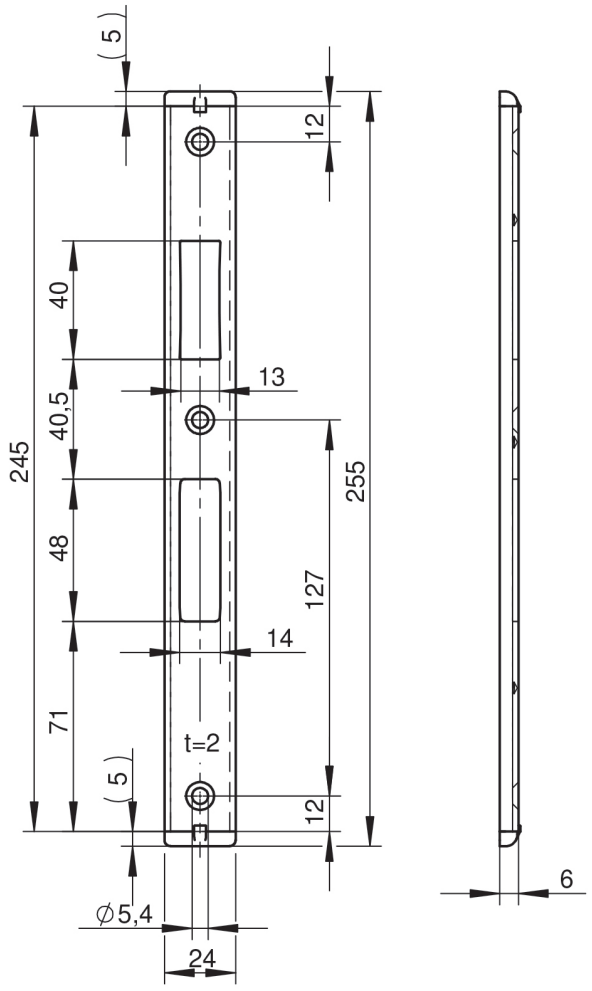

Aufgeführte Schließbleche sind optional mit Riegelschaltkontakt lieferbar.

Specified striking plates are optionally available with dead bolt monitoring device.

EN 179 EN 1125 EN 12209

Schließ-bleche